PRODUCED BY AN AUTODESK EDUCATIONAL PRODUCT

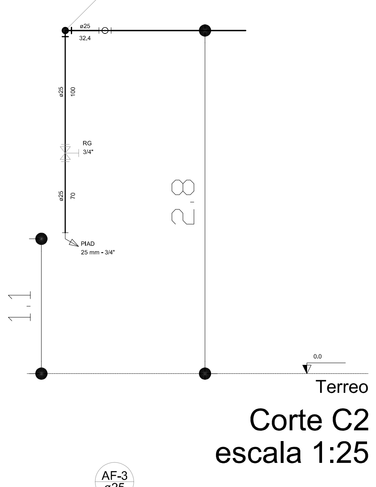

Corte C2
escala 1:25

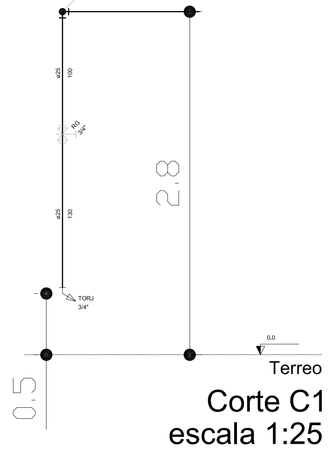

Corte C1
escala 1:25

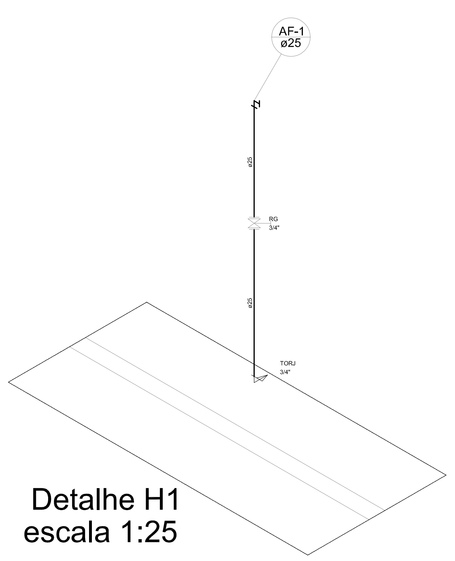

Detalhe H1
escala 1:25

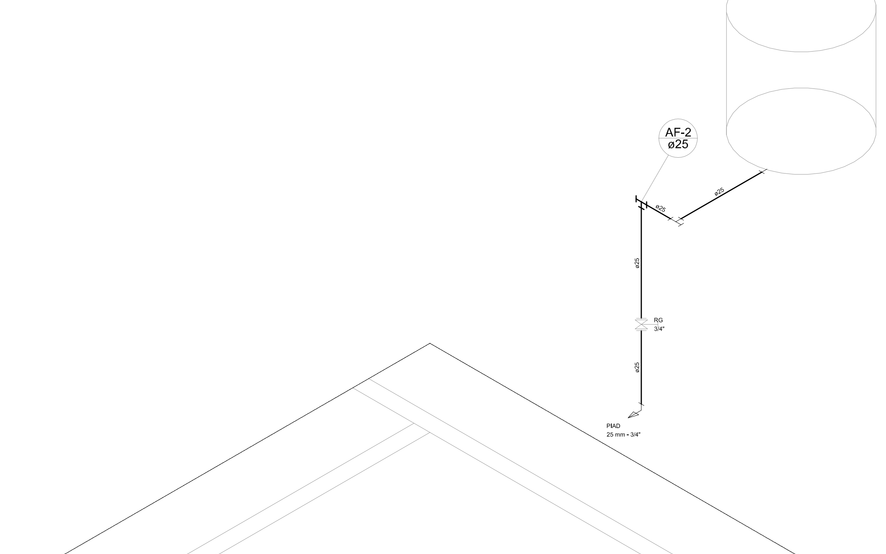

Detalhe H3
escala 1:25

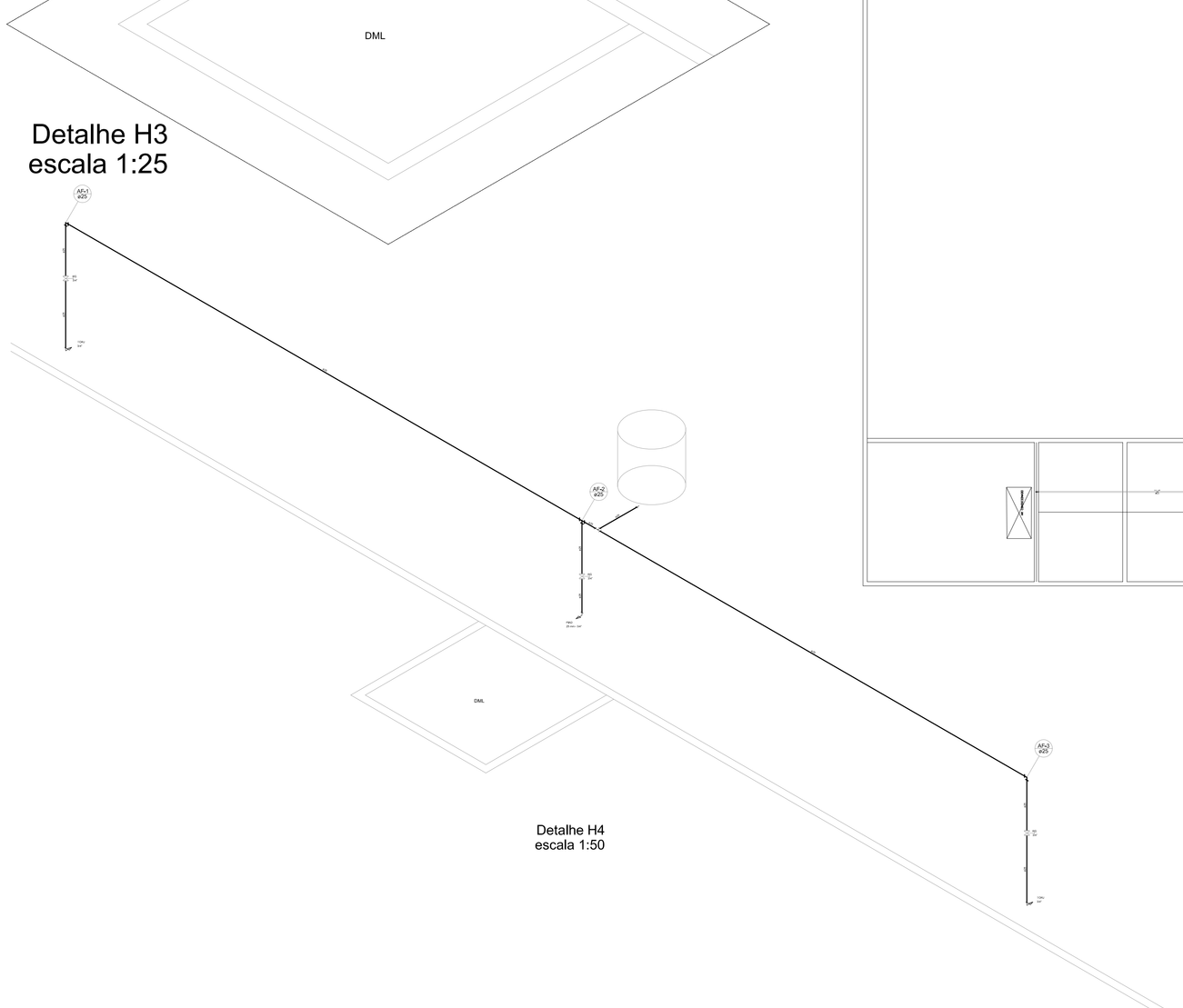

Detalhe H4
escala 1:50

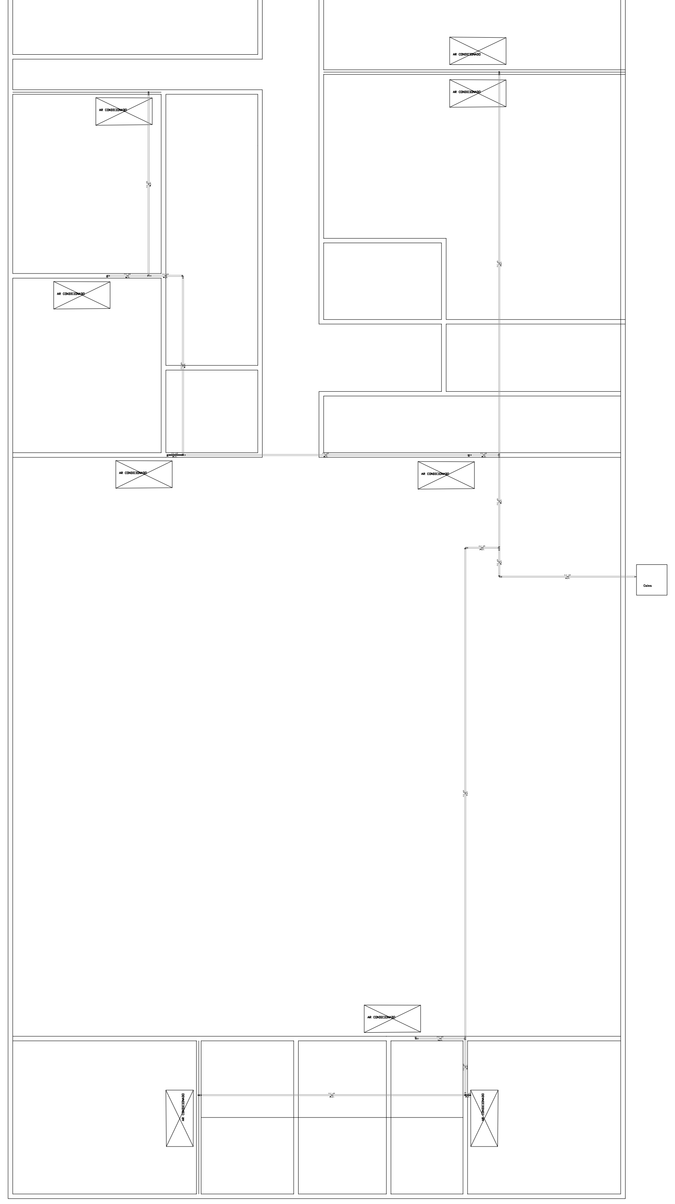

PLANTA BAIXA PAVIMENTO SUPERIOR
escala 1:100

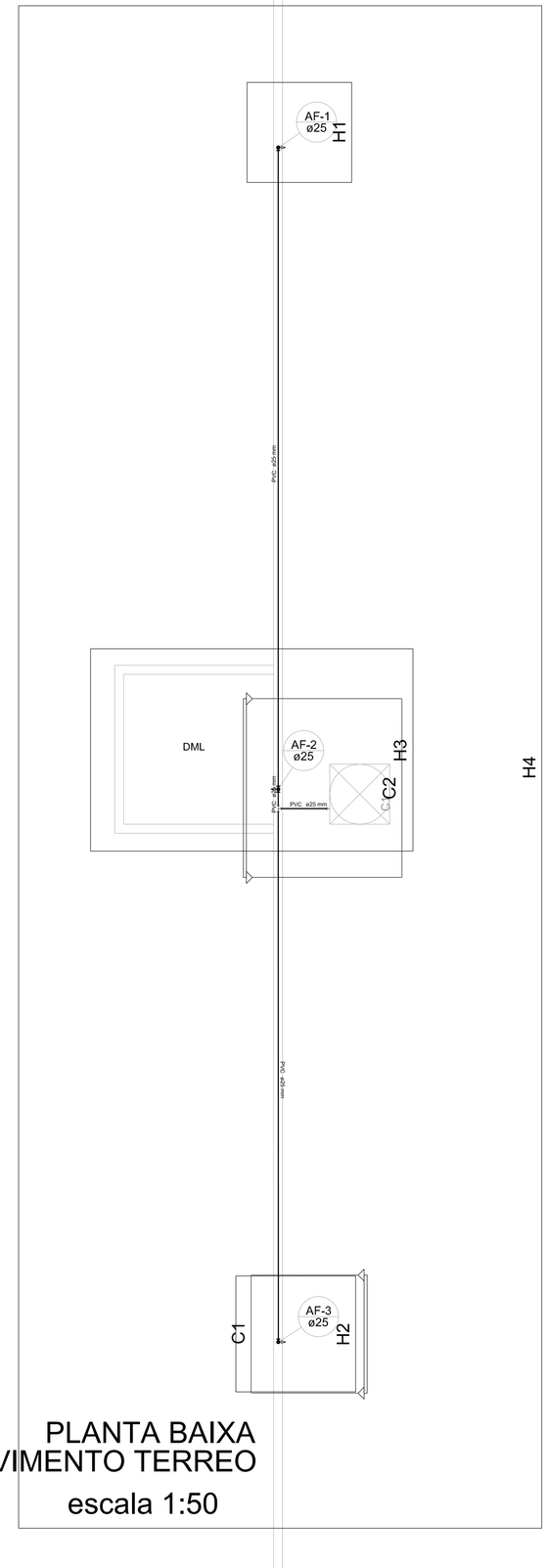

PLANTA BAIXA
PAVIMENTO TERREO
escala 1:50

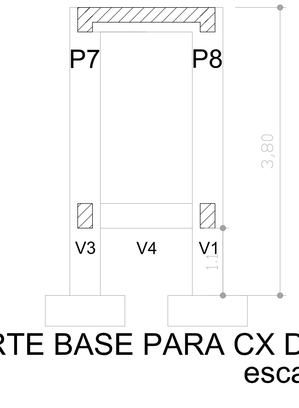

CORTE BASE PARA CX D'ÁGUA
escala 1:50

FUNDAÇÃO BASE P/ CX D'ÁGUA
escala 1:50

PROJETO:	FOLHA:
HIDRÁULICO / ESTRUTURAL	ÚNICA

TRABALHO DE CONCLUSÃO DE CURSO DE RODRIGO PEDROSO COSTA

ESCALAS: INDICADAS	DATA: MAIO/2018	DESENHO:

CONTEÚDO:
PLANTA BAIXA, CORTES, ISOMÉTRICOS, ESTRURAL E FUNDAÇÃO

PRODUCED BY AN AUTODESK EDUCATIONAL PRODUCT
PRODUCED BY AN AUTODESK EDUCATIONAL PRODUCT
PRODUCED BY AN AUTODESK EDUCATIONAL PRODUCT