SP 1 (325 x 240) - 2 X

P 1 - P 2 (20 x 105)

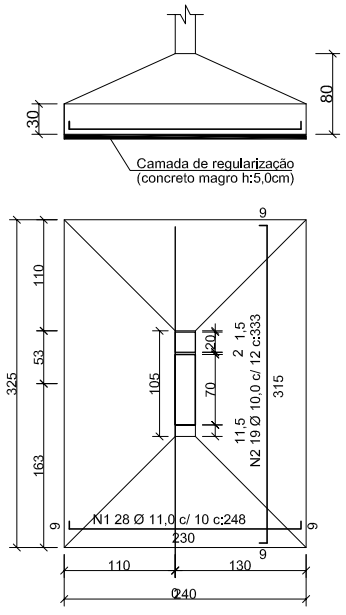

SP 2 (270 x 220) - 2 X

P 3 - P 4 (20 x 70)

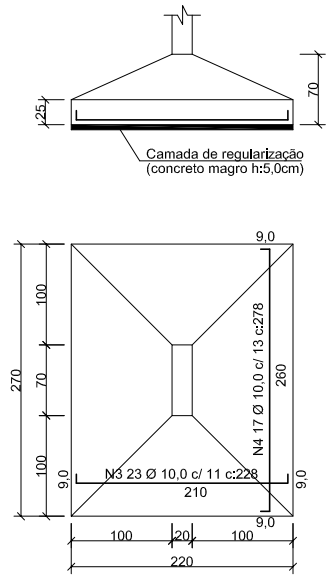

SP 4 (290 x 230) - 1 X

P 7 (20 x 80)

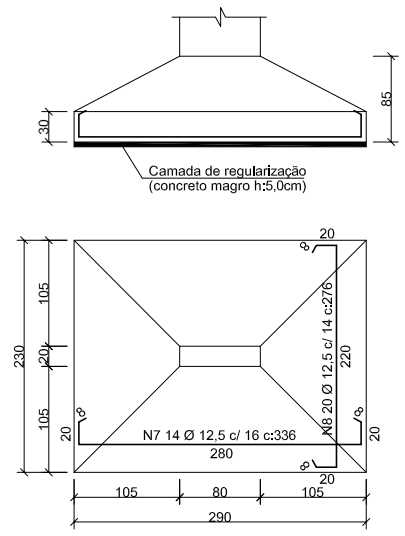

SP 7 (300 x 240) - 1 X

P 10 (20 x 80)

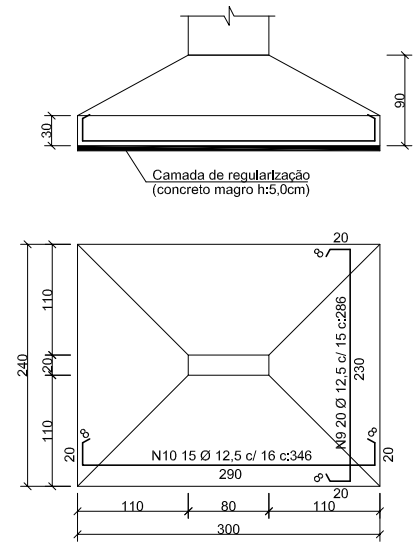

SP 8 (300 x 200) - 2 X

P 13 - P 14 (20 x 120)

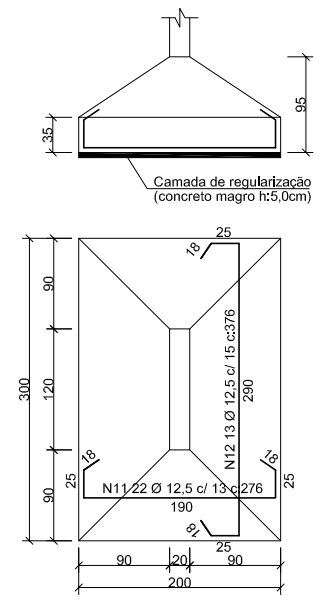

SP 9 (215 x 170) - 1 X

P 15 (20 x 65)

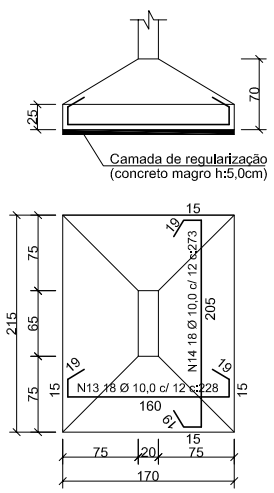

SP 10 (250 x 195) - 2 X

P 16 - P 19 (20 x 75)

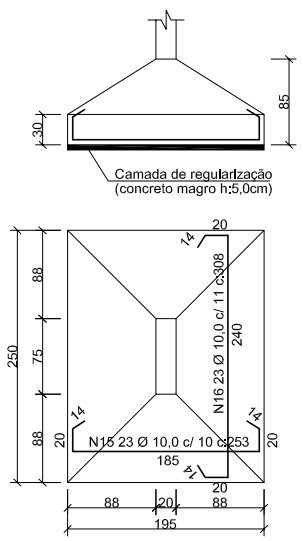

SP 3 (385 x 285) - 2 X

P 5 - P 6 (20 x 120)

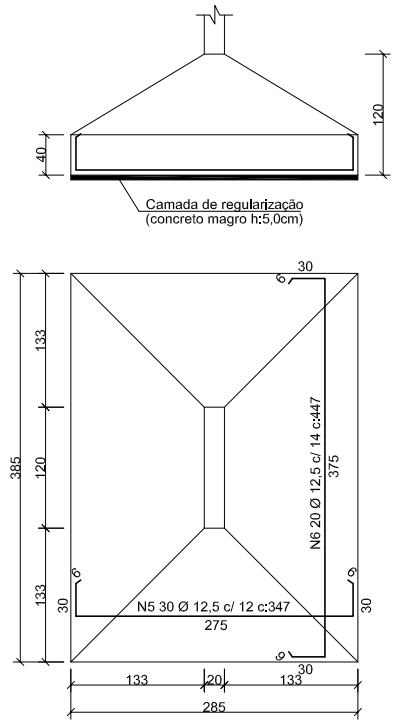

SP 11 (215 x 175) - 2 X

P 17 - P 18 (20 x 60)

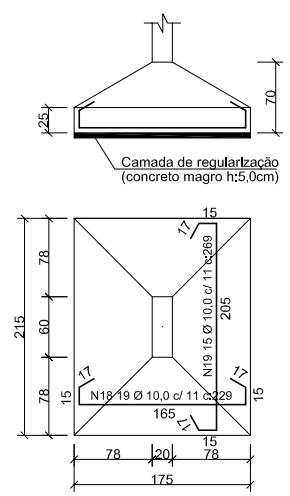

SP 12 (235 x 190) - 1 X

P 20 (20 x 65)

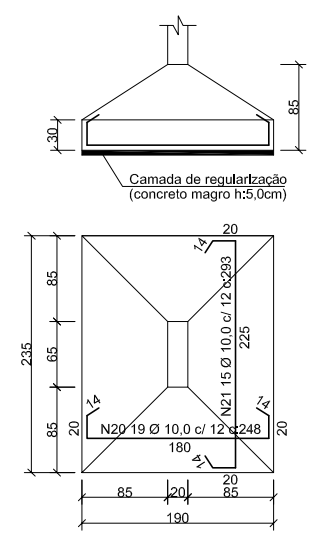

TRABALHO DE CONCLUSÃO DE CURSO

EDIFÍCIO RESIDÊNCIAL MONTESE

Escala: 1/75

PLANTA DE DETALHAMENTO DAS SAPATAS

ACADÊMICO:

EVANDRO SCHMITT

ORIENTADOR:

EDIVALDO A. DOS SANTOS